规格

● 负载特性

额定量程(R.C.)	: 29.42 N { 3 kgf } 58.84 N { 6 kgf } 98.07 N { 10 kgf } 147.1 N { 15 kgf } 196.1 N { 20 kgf }
安全过载	: 200 %R.C.
极限过载	: 300%R.C.
额定输出(R.O.)	: 2 mV/V±0.2mV/V
非线性	: 0.015 %R.O.
滞后性	: 0.015 %R.O.
重复性	: 0.02 %R.O.
蠕变	: U2D1-3K : 0.03 %R.O./20min U2D1-6K ~ 20K : 0.02 %R.O./20min
蠕变恢复	: U2D1-3K : 0.03 %R.O./20min U2D1-6K ~ 20K : 0.02 %R.O./20min

● 电气特性

推荐激励电压	: 12 V以下
最大激励电压	: 20 V
零点平衡	: ±0.1mV/V
输入电阻	: 420 Ω $^{+30}_{-20}$ Ω
输出电阻	: 350 Ω ± 5 Ω
绝缘电阻 (电桥～主体)	: 2000 MΩ以上(DC 50 V)

● 温度特性

补偿温度范围	: -10 ℃ ~ 50 ℃
安全温度范围	: -10 ℃ ~ 50 ℃
温度变化对零点的影响	: 0.04 %R.O./10℃
温度变化对输出的影响	: 0.012 %LOAD/10℃

● 其它

电缆	: φ3.2mm 带4芯屏蔽线 30cm 末端分线
寿命	: 额定量程时10^6次
弹性体的材质	: 铝合金
重量	: 约 350 g
最大装载面	: 400 mm ×600 mm

接线图

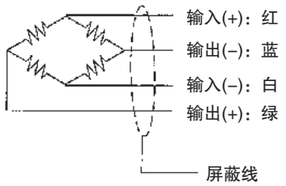

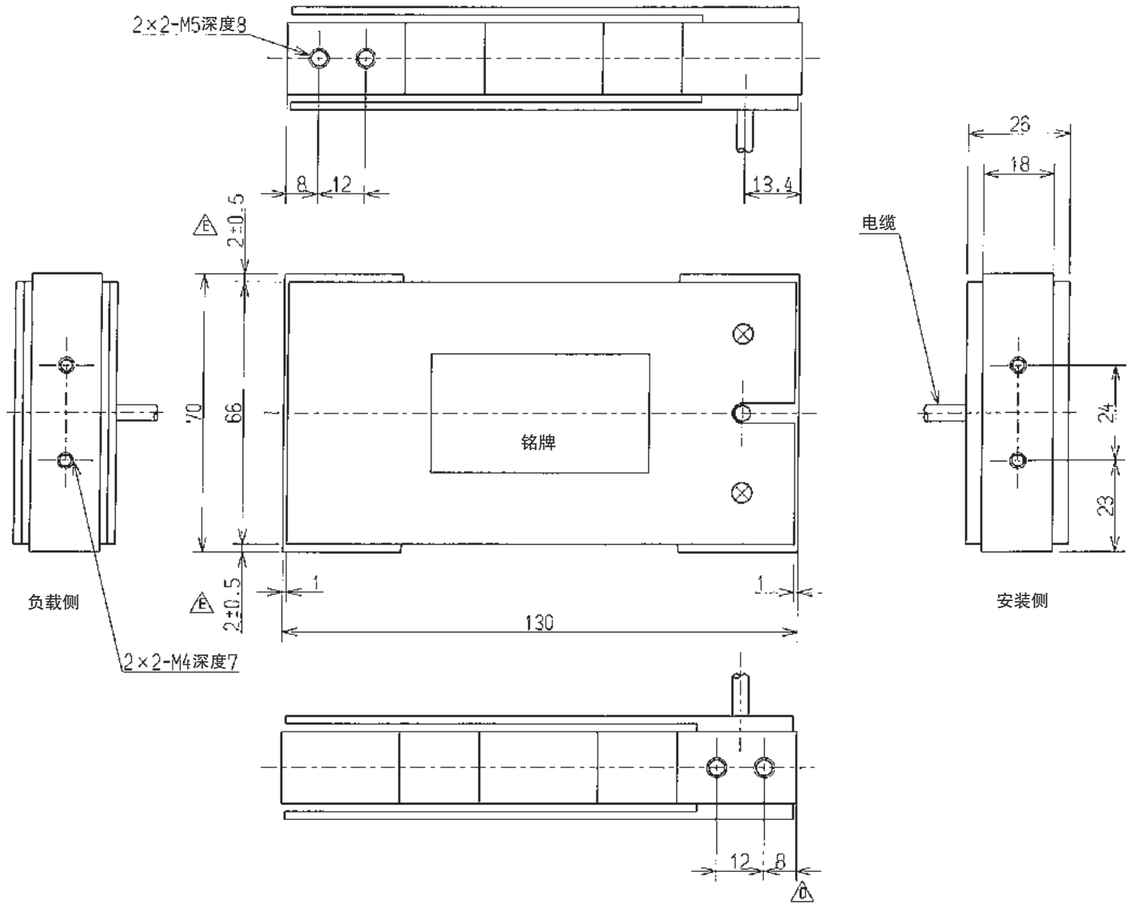

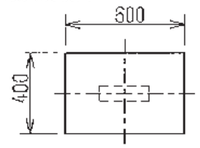

●偏置误差 ：・装载面大小：最大400×600mm
・如右图所示，装载面中心与称重传感器中心应保持一致
・误差：以150mm的偏置施加额定量程1/2的负载时，处在0.02%R.O.以内

单位 UNIT mm	材质 MATERIAL	创建日期 DATE 1983.12.14	
尺度 SCALE Free	表面粗糙度 SURF.ROUGH.	零件名称 DESCRIPTION 外观规格图	
一般公差 JIS	热处理 HEAT TREAT.	产品 PART NO.(MODEL NO.) 编号 U2D1-3K TO 20K	页编号SHEET /
	表面处理 FINISH	图纸 DRAWING NO. 编号 K102902-2	修订 REV. E

尺寸L	公差
1<L≤4	±0.1
4<L≤16	±0.2
16<L≤63	±0.3
63<L≤250	±0.5
250<L≤1000	±0.8
角度 DEG	±0.5

美蓓亚株式会社 计测器事业部

Copyright Minebea Co., Ltd.